ackermann trans

Ackermann Trans AG
Amperdellstrasse 2
8887 Mels
+41 79 723 12 12
info@ackermann-trans.ch
www.ackermann-trans.ch

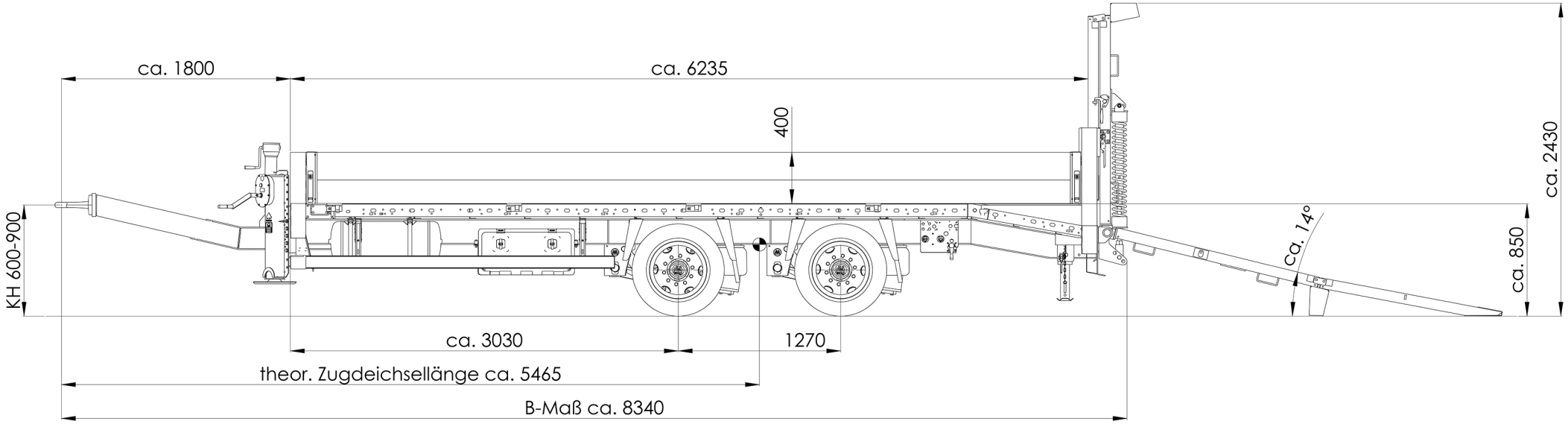


Darstellung ohne Rampenbelag

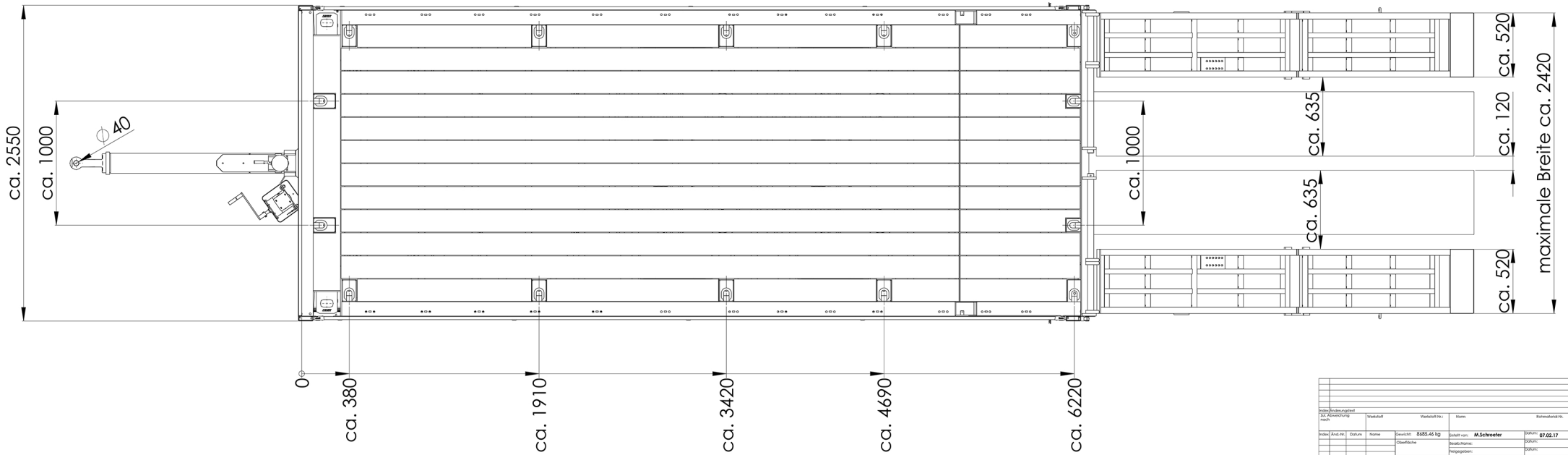


| | | | | | |
|---|---|---|---|---|---|
| Index Änderungszeit | | | | | |
| Ist. Abweichung nach | Werkstoff | Werkstoff-Nr.: | Norm | | Rohmaterial-Nr. |
| Index / Änd.-Nr. / Datum / Name | Gewicht: 8685.46 kg | | Erstellt von: M.Schroeter | | Datum: 07.02.17 |
| | Oberfläche | | Bearb.Name: | | Datum: |
| | | | Freigegeben: | | Datum: |
| | Benennung: HBTZ 136224 BS schräg | | | | |
| Projekt: | HUMBAUR Competence in Trailers | | Artikelnummer: Garage H. König AG (801639) | | Index |
| Freigabestatus: In Arbeit | | | Maßstab: 1:10 | Bl.-Nr.: 1 | Bl.Anz.: 1 Format: A0 |
| Ordnung: | Ers. f.: | | Ers. d.: | | |

© Alle Rechte bei der Fa. Humbaur, auch für Schutzrechtsanmeld. wie Kopie- und Weitergabenrechte, bei uns !